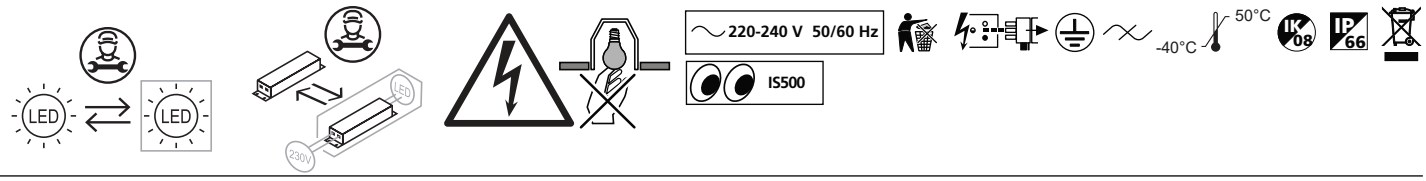

1

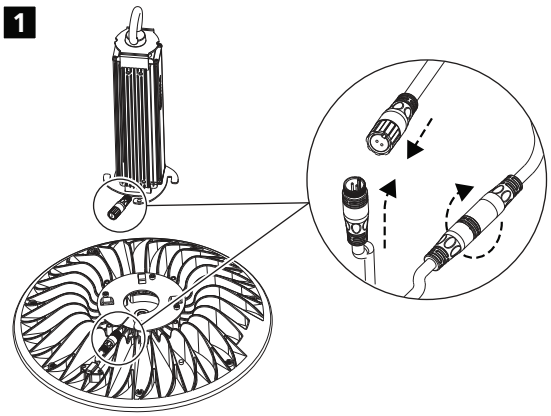

2

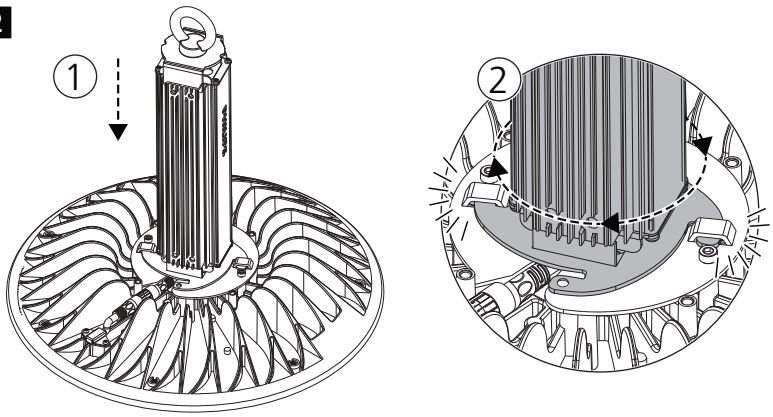

3

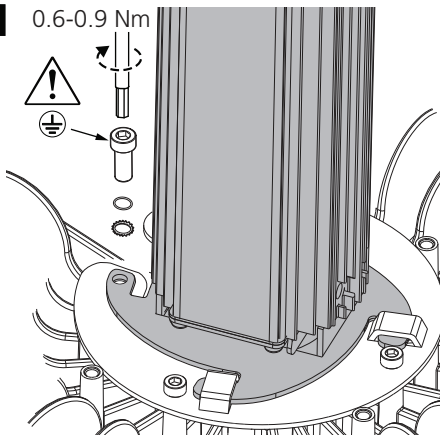

4

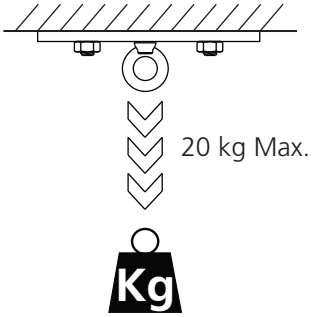

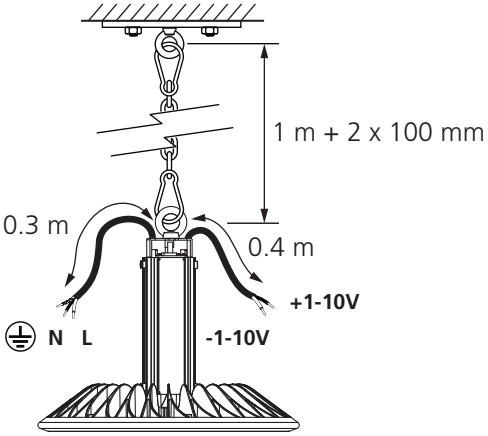

5 AC 220-240V + 1-10V

Min. 600V AC / 5A, IP65

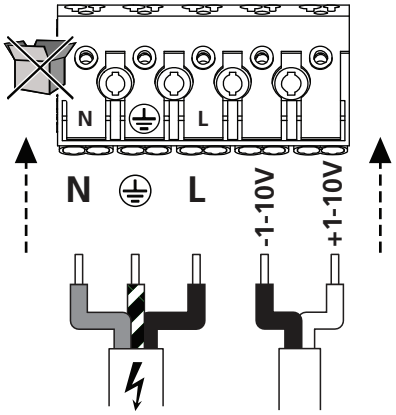

!

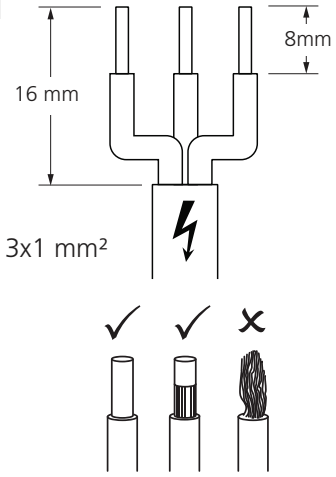
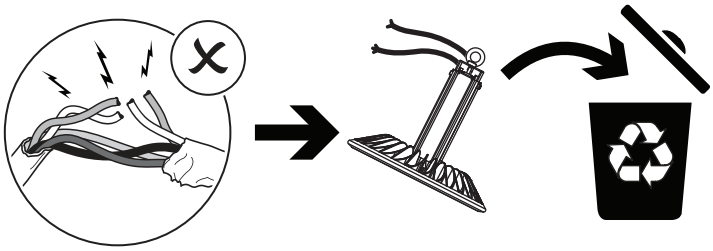
!